70mai Smart Dash Cam 1S
Užívateľská príručka

70mai

Pred použitím si pozorne prečítajte túto príručku a uschovajte ju pre budúce použitie.

Prehľad produktu

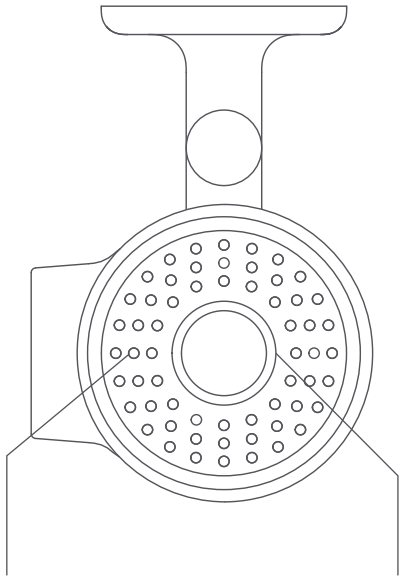

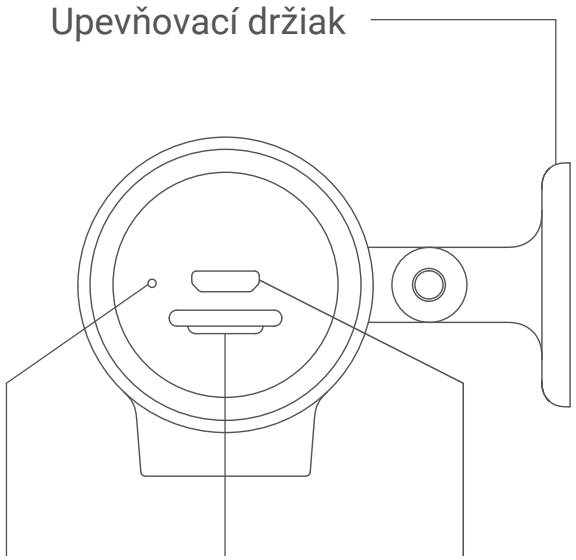

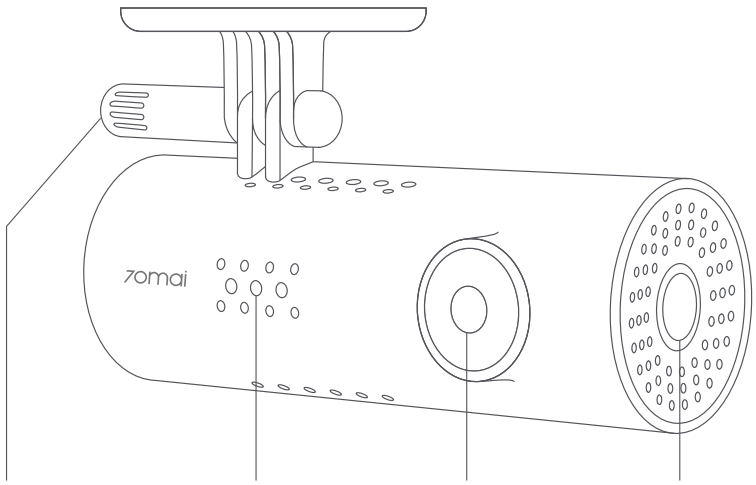

Inštalácia

1. Nainštalujte elektrostatickú nálepku

Vyčistite čelné sklo a nalepte elektrostatickú nálepku na odporúčané miesto, ako je znázornené na obrázku vpravo.

Uistite sa, že ste odstránili vzduchové bubliny medzi nálepkou a sklom.

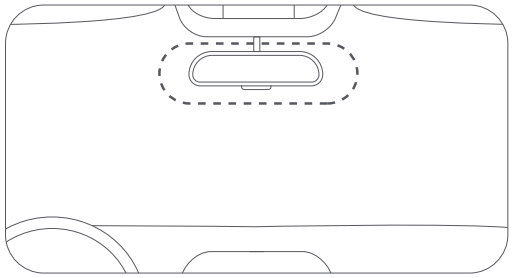

2. Nalepte držiak kamery na čelné sklo

Odstráňte ochranný kryt z držiaka a nalepte základňu držiaka na stred elektrostatickej nálepky. Uistite sa, že telo vašej palubnej kamery je rovnobežné so zemou.

Zatlačte na držiak, aby ste ho pevne pripevnili k elektrostatickej nálepke.

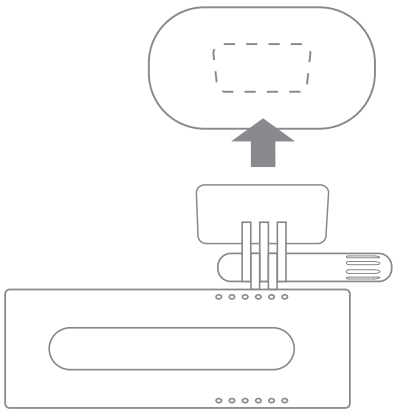

3. Pripojte kábel USB do zásuvky zapaľovača cigariet

Zarovnajte kábel s horným okrajom čelného skla a upevnite ho pozdĺž strany spolujazdca a odkladacej priehradky, ako je znázornené vpravo.

Pripojte kábel k napájaciemu adaptéru a zasuňte adaptér do zásuvky zapaľovača cigariet.

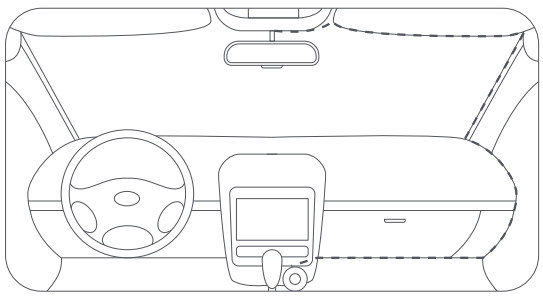

Poznámka: Zásuvka zapaľovača cigariet môže byť vo vašom aute umiestnená odlišne. Obrázok je iba ilustračný.

Kľúčové funkcie

Kamera má iba jedno tlačidlo, ktorým je vypínač. K rôznym funkciám je možné pristupovať tak, že pre každú funkciu niekoľkokrát stlačíte vypínač.

Akcia	Funkcia
Stlačte raz	Zapnutie / vypnutie Wi-Fi
Stlačte trikrát za sebou	Formátovanie pamäťovej karty
Stlačte päťkrát za sebou	Obnovenie továrenského nastavenia
Stlačte a držte	Vypnutie kamery
Stlačte krátko	Zapnutie kamery

Hlasové príkazy

Kamera umožňuje rýchle ovládanie pomocou hlasových príkazov. Ak je kamera spustená a vy vyslovíte rýchly príkaz, spustia sa zodpovedajúce funkcie. Podporované sú nasledujúce hlasové príkazy:

Hlasový príkaz	Funkcia
Take picture	Rýchle vytvorenie fotografie
Record video	Zaznamenanie núdzového videoklipu a jeho uloženie do samostatnej zložky udalostí.

Užívateľská príručka

Naskenovaním nižšie uvedeného QR kódu získate online návod.
Pri používaní produktu sa riaďte pokynmi v užívateľskej príručke.

Inštalácia aplikácie

Produkt používajte spolu s aplikáciou 70mai. Ak chcete aplikáciu stiahnuť a nainštalovať, vyhľadajte „70mai“ v Obchode Google Play (Android) alebo App Store (iOS). Aplikáciu si môžete tiež stiahnuť naskenovaním QR kódu nižšie:

Wi-Fi hotspot 70 Mai Smart Dash Cam 1S:

Názov hotspotu: 70mai_d06_XXXX (Názov hotspotu si prosím skontrolujte na štítku na zariadení.)

Predvolené heslo: 12345678

Informácie o pripojení nájdete v online užívateľskej príručke.

Bezpečnostná opatrenia

1. 70mai Smart Dash Cam 1S zaznamenáva videá mimo idúceho vozidla. Nemôže ochrániť vodiča a cestujúcich pred prípadnými nehodami. Nenesieme žiadnu zodpovednosť, pokiaľ sa užívateľ zapletie do akejkoľvek dopravnej nehody a/alebo utrpí akúkoľvek stratu v dôsledku zlyhania produktu, straty informácií alebo ovládania produktu.
2. Kvôli rozdielom v type vozidla, preferenciách jazdy, prostredí a ďalších rozdieloch nemusia časti produktu alebo celý produkt za určitých okolností fungovať normálne. Zariadenie nemusí normálne nahrávať kvôli strate zdroja energie, abnormálnym teplotám a/alebo vlhkosti, kolízii, poškodeniu TF karty a ďalším dôvodom. Nezaručujeme, že všetky zaznamenané videá budú v akejkoľvek situácii úplne uložené. Obrázky zaznamenané týmto produktom sú iba orientačné.
3. Nainštalujte produkt správne. Neblokujte výhľad vodiča. Nezakrývajte airbag. Udržujte produkt vo vzdialenosti aspoň 20 cm od vodiča a cestujúcich. Nesprávna inštalácia produktu môže spôsobiť zlyhanie produktu a zranenie.
4. Udržujte tento výrobok mimo dosahu silných magnetických polí, aby nedošlo k jeho poškodeniu.
5. Aby nedošlo k poškodeniu TF karty, nevkladajte ani nevyťahujte TF kartu, keď je produkt v prevádzke.
6. Použite kartu TF s úložnou kapacitou medzi 16 GB a 64 GB a rýchlosťou čítania a zápisu nie nižšou ako Class10. Pred použitím TF kartu naformátujte.
7. TF karta sa môže opakovaným použitím poškodiť. Vymeňte TF kartu včas, aby bol zaistený správny záznam. Nenesieme žiadnu zodpovednosť za škodu spôsobenú chybnými TF kartami.
8. Produkt môže zaznamenávať a ukladať zábery dopravných nehôd, ale nezaručujeme, že všetky zábery nehody budú zaznamenané a uložené. Drobné kolízie nemusia byť senzorom detekované, a preto nemusí dôjsť k umiestneniu záznamu medzi zábermi udalostí.
9. Nepoužívajte tento výrobok pri teplotách vyšších ako 60°C alebo nižších ako -10°C.
10. Pokiaľ nie je zariadenie dlhšiu dobu používané, batéria sa môže vybiť. Pri opätovnom zapnutí zariadenia môžete byť požiadaní o resetovanie času zariadenia.
11. Netraste zariadením a nevyvíjajte naň tlak. Silný náraz alebo otrasy môžu spôsobiť nenapraviteľné poškodenie produktu.
12. Nečistite zariadenie chemickými rozpúšťadlami alebo čistiacimi prostriedkami.
13. Používajte tento výrobok v súlade so zákonom.

14. Majte prosím na pamäti, že teplota krytu zariadenia sa pri prevádzke zariadenia zvyšuje.

Obsah balenia

1. 70mai Smart Dash Cam 1S × 1
2. Kábel USB × 1
3. Napájací adaptér × 1
4. Elektrostatická samolepka × 1
5. Tepelne odolné lepidlo (na upevňovacom držiaku) × 1
6. Užívateľská príručka × 1

Špecifikácia

Názov modelu: Midrive D06
Rozlíšenie: 1080P, 30 záberov za sekundu
FOV: 130°
RAM: 512 Mb
Rozšírené úložisko: karta MicroSD, 16GB~64GB, Class10 alebo vyššia
Wi-Fi: IEEE 802.11 b/g/n 2,4 GHz
Prevádzková frekvencia: 2412-2472 MHz
Maximálny výstupný výkon: 15,20 dBm

Spoločnosť 70mai Co.,Ltd týmto vyhlasuje, že táto kamera 70mai Smart Dash Cam 1S je v súlade so základnými požiadavkami a ďalšími príslušnými ustanoveniami smernice 2014/53/EÚ.

Servis: help@70mai.com
Ďalšie informácie nájdete na www.70mai.com
Výrobca: 70mai Co., Ltd
Adresa: Room2220, building2, No.588, Zixingroad, MinHangDistrict, Shanghai, China

Dovozca:
Beryko s.r.o.
Pod Vinicemi 931/2, 301 00 Plzeň
www.beryko.cz